KREATIV BETONG AS

SOLID KVALITET, VARIGE RESULTATER







Velkommen!

Kreativ Betong er din lokale totalleverandør av profesjonelle betongløsninger i Rogaland. Med solid håndverkstradisjon, moderne utstyr og erfarne fagfolk leverer vi kvalitet i hvert eneste prosjekt.

Hos oss får du alt fra fundament til ferdig betongkonstruksjon – levert av dedikerte fagfolk som brenner for faget sitt.

Vi er stolte av å være en del av det lokale næringslivet, og vi bygger langsiktige relasjoner med våre kunder og samarbeidspartnere.





Våre verdier:

- Kvalitet i hver detalj
- Pålitelig leveranse
- Personlig oppfølging
- Lokalt engasjement

Våre tjenester

Fundamenter og grunnarbeid

Vi leverer solide fundamenter for boliger, næringsbygg og landbrukskonstruksjoner. Fra graving og armering til ferdig støpt fundament – vi sikrer at bygget ditt står trygt.

Støttemurer

Profesjonelle støttemurer som kombinerer funksjon og estetikk. Vi tilpasser løsningen til ditt terreng og dine behov.

Gulv og plater

Jevne, slitesterke betonggulv for garasjer, verksteder, lager og industribygg. Vi leverer gulv som tåler tøff bruk år etter år.

Landbruksbygg

Spesialiserte løsninger for fjøs, driftsbygninger og lagerhaller. Vi forstår landbrukets krav til funksjonalitet og holdbarhet.

Terrasser og utendørsflater

Vakre og funksjonelle betongløsninger for utendørs områder. Perfekt for private hager, uteområder og kommersielle anlegg.

Totalentreprise

Vi tar ansvar for hele prosjektet – fra planlegging og rådgivning til ferdig resultat. Én kontaktperson, én leverandør, én garanti.









Slik jobber vi

1. Befaring og rådgivning Vi starter alltid med en grundig gjennomgang av prosjektet ditt. Sammen finner vi den beste løsningen tilpasset dine behov og budsjett.
2. Planlegging Nøye planlegging er nøkkelen til suksess. Vi sørger for at alt er på plass før arbeidet starter – fra materialer til utstyr og mannskap.
3. Profesjonell gjennomføring Med moderne utstyr og erfarne fagfolk gjennomfører vi prosjektet effektivt og med høy kvalitet. Vi holder avtaler og leverer som lovet.
4. Kvalitetssikring Før vi leverer, sjekker vi grundig at alt er utført etter våre høye standarder. Din tilfredshet er vår viktigste målestokk.

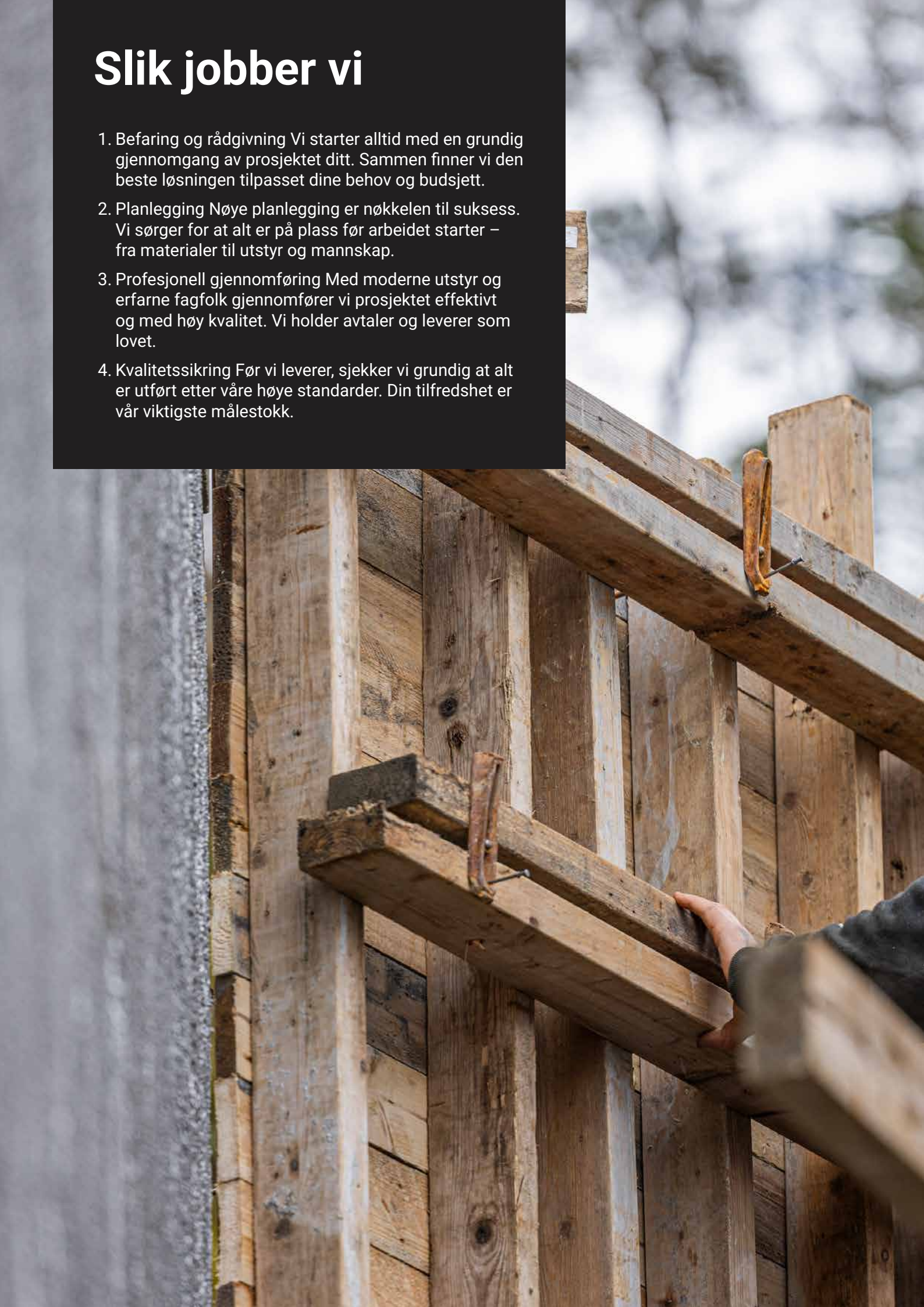



Vårt utstyr:

- Moderne betongbiler
- Betongpumper for effektiv leveranse
- Presist måleutstyr
- Komplett verktøypark

Vi investerer kontinuerlig i nytt utstyr for å levere best mulig resultater til våre kunder.

Prosjekter vi er stolte av

Støttemur, Ålgård

En krevende støttemur som kombinerer funksjonalitet med estetikk.
Prosjektet krevde presisjon og erfaring – og resultatet taler for seg selv.



Fjøsprosjekt

Komplett betongarbeid for moderne fjøs. Fra fundament til gulv
leverte vi en solid og funksjonell løsning som tåler tøff daglig bruk.



Aabrekk Regnskap

Totalleverandør av regnskapstjenester

Personlig oppfølging og digitale løsninger.
Vi hjelper din virksomhet til bedre lønnsomhet

www.aabrekk.no

PROCON
RÅDGIVENDE INGENIØRER AS

Vi har over 30års erfaring som rådgivere for byggeteknikk og tilbyr tjenester innen bygg, anlegg, bygningsfysikk, geoteknikk, BIM og Miljø

proconri.no

Tlf: 51 56 90 90 I E-post: post@proconri.no

Våre kunder sier:

"Profesjonelt, punktlig og godt håndverk. Anbefales på det varmeste!"

"Kreativ Betong leverte akkurat det de lovet – til avtalt tid og pris."





Vi har erfaring med prosjekter i alle størrelser – fra private innkjørsler til store kommersielle anlegg. Uansett prosjektets omfang, leverer vi samme høye kvalitet og profesjonalitet.

LASTEBILSENTRALEN
SANDNES Tlf: 51 67 72 22

Geir Tore Rosland Transport

Transport og krantjenester
– 65 txm og 25 m rekkevidde. Vi løfter lokalt og nasjonalt.

+47 907 60 424 geir.tore.rosland@lyse.net

Isolasjon & Byggevarer as

www.isolasjonogbyggevarer.no



Isolasjon & Byggevarer AS

Isolasjon & Byggevarer AS leverer kvalitetselementer og isolasjonsløsninger til entreprenører i distriktet. Vi holder til på Årsvollveien 61 i Sandnes og er stolt for-handler av Vartdal Plast.

Hos oss får du skreddersydde produkter, god service og konkurransedyktige priser.

Vartdal Ringmur

Komplette ringmurselement med ferdig overflate – forskaling, isolasjon og puss i én løsning. Enkelt å montere, solid og vedlikeholdsfritt.

Vartdal Veggsystem

Et fleksibelt byggsystem for grunnmur og vegger med høy isoleringsevne og enkel montering.

Vi leverer hovedsakelig isolasjon til gulv – i Styropor, Neopor og XPS – tilpasset kundens mål, med raske leveranser og gode priser.

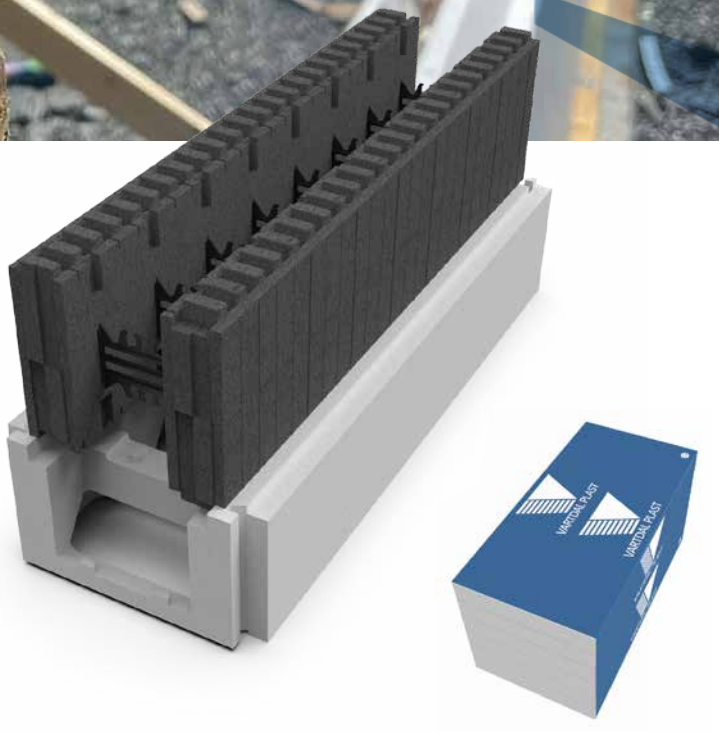

906 666 46 post@isolasjonogbyggevarer.no

Sammen skaper vi varige løsninger

Lokalt engasjement

Som lokalt firma kjenner vi området, værforholdene og de spesielle utfordringene som krever lokalkunnskap. Vi er din nabo og din partner.

Sterke samarbeidspartnere

Vi samarbeider med ledende leverandører og entreprenører i regionen. Dette sikrer at du får tilgang til beste kvalitet og kompetanse.

Miljøbevisste valg

Vi tar ansvar for miljøet. Ved å velge riktig betongkvalitet, minimere svinn og optimalisere transport bidrar vi til mer bærekraftige løsninger.



Trygghet og garanti

Alle våre prosjekter utføres i henhold til gjeldende normer og forskrifter. Du får skriftlig garanti på arbeidet vi utfører.

Kontinuerlig utvikling

Faget utvikler seg, og det gjør vi også. Våre fagfolk holder seg oppdatert på nye teknikker, materialer og metoder for å levere best mulig resultater.





Murmester
MYHRE
- Siden 1965 -

Vi skal være det beste, mest foretrukne firmaet i distriktet.

Frøyerveien 3, 4328 Sandnes · Tlf. 51 97 43 30

www.murmester-myhre.no





Ta kontakt for en uforpliktende prat

Kreativ Betong

Adresse:
[Adresse] [Postnummer] [Poststed]

Telefon:
[Telefonnummer]

E-post:
[E-post]

Web:
kreativ-betong.no

Følg oss:
Facebook: [Facebook-side]

Åpningstider:
Mandag - Fredag: 07:00 - 16:0

